SAMOHYBNÁ NŮŽKOVÁ PRACOVNÍ PLOŠINA

COMPACT 10/12 DX

- kompaktní a snadno ovladatelná
- velká pracovní plocha
- vynikající stoupavost (40%)
- pohon všech kol a hydraulické opěry

Haulotte GROUP

COMPACT 10/12 DX

Samohybná nůžková pracovní plošina

Přednosti plošiny Haulotte®

- **hydraulická uzávěrka diferenciálu a světlost podvozku pro náročné terénní podmínky**
- **malý poloměr otáčení nabízí vynikající manévrovací vlastnosti**
- **plně proporcionální řízení**
- **kontrola zatížení pracovního koše**
- **robustní, spolehlivá plošina s jednoduchou údržbou**

STANDARDNÍ VYBAVENÍ

- motor Deutz
- pohon na všechna kola, přední kola řízená
- signalizace náklonu 3°
- jednostranné rozšíření pracovního koše 1,2 m
- akumulátor 12V – 70 Ah
- odnímatelný ovládací panel
- možnost odpojení hnacích motorů pro případ vlečení
- počítadlo pracovních hodin
- závěsná oka pro odtažení a pro jeřáb
- hydraulické brzdy
- ruční nouzové spouštění
- pneumatiky plněné pěnou
- houkačka
- snímatelný ovládací panel
- 2 upínací oka na zafixování bezpečnostního postroje v koši

ZVLÁŠTNÍ VYBAVENÍ A PŘÍSLUŠENSTVÍ

- katalyzátor
- pracovní světlomet
- varovný signál při jízdě
- zásuvka 230 V v pracovním koši
- biologicky odbouratelný hydraulický olej
- pohybový alarm
- nešpinící pneumatiky
- samostatně nastavitelné opěry
- automatické nivelování opěr
- hydraulické opěry

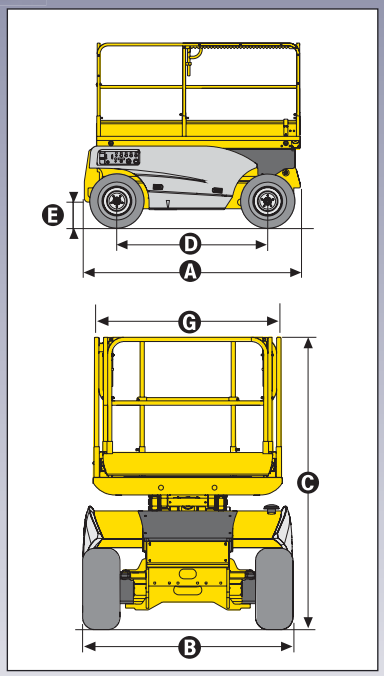

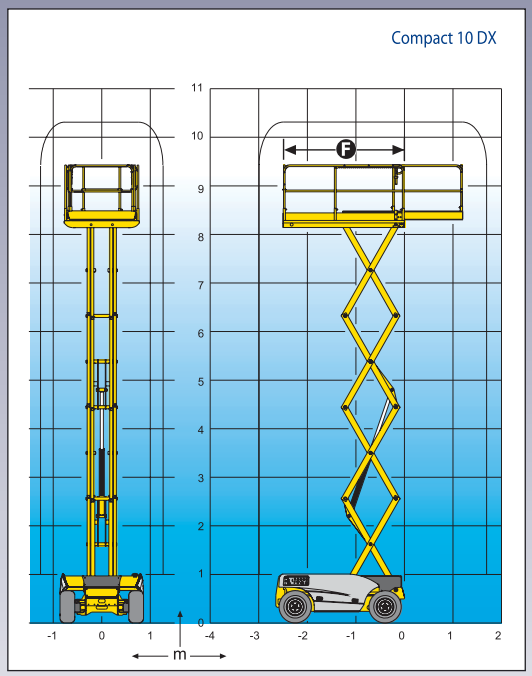

TECHNICKÉ ÚDAJE		
	Compact 10 DX	Compact 12 DX
Pracovní výška	10,20 m	12,15 m
Výška podlahy pracovního koše	8,20 m	10,15 m
Max. nosnost koše	565 kg	450 kg
A Délka ve složeném stavu	2,65 m	
B Šířka	1,80 m	
C Výška v přepravní poloze	2,37 m	2,54 m
Výška v přepravní poloze bez zábradlí	1,50 m	1,68 m
D Rozvor	1,87 m	
E Světlost podvozku	25 cm	
F x **G** Rozměry pracovního koše	2,5 m x 1,54 m	
Rozšíření podlahy koše	1,20 m	
Rychlost pojezdu	0,8 – 5,5 km/h	
Vnější poloměr otáčení	3,73 m	
Doba zvedání / spouštění (sec.)	35 / 40	40 / 45
Motor	Deutz 18 kW - 40 / 45	
Max. stoupavost	40 %	
Brzdy	hydraulické	
Pneumatiky plněné pěnou	26 x 12 - 12	
Zásobník hydraulického oleje	80 l	
Palivová nádrž	30 l	
Celková hmotnost / s hydraulickými opěrami	3330 / 3530 kg	3830 / 4030 kg

Vydání 02/2006 - Copyright ® Pinguely - Haulotte - Vyhrazujeme si právo na změny technických údajů a fotografií obsažených v tomto dokumentu.

. . . Koncepce pro Vaši budoucnost
Rothlehner
pracovní plošiny

ROTHLEHNER pracovní plošiny s.r.o.
Mezi úvozy 2512/2a, 193 00 Praha 9
Tel./fax: +420 281 090 590/6
E-Mail: info@rothlehner.cz
Internet: www.rothlehner.cz