SAMOHYBNÁ NŮŽKOVÁ PRACOVNÍ PLOŠINA

OPTIMUM 6/8

- průjezdná výška 1,91 m, šířka 0,76 m
- maximální nosnost 280 kg
- ochrana proti překlopení (pot hole)

Haulotte GROUP

OPTIMUM 6/8

Samohybná nůžková pracovní plošina

Přednosti plošiny Haulotte®

- **v zasunutém stavu je možné projíždět standardními dveřmi**
- **díky malým rozměrům – délka 1,88 m a šířka 0,76 m se lze dostat i do těch nejužších míst**
- **malý poloměr otáčení 1,70 m umožňuje vynikající manévrovací schopnost**
- **díky světlosti podvozku 8 cm lze používat v interiéru i v exteriéru**
- **ochrana proti překlopení (pot hole)**
- **vysoká kapacita akumulátorů**

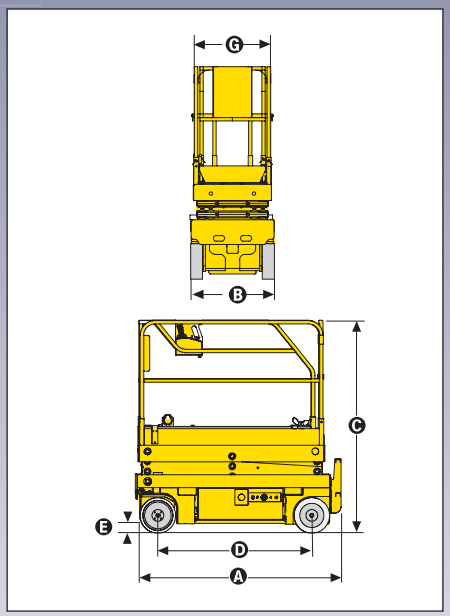

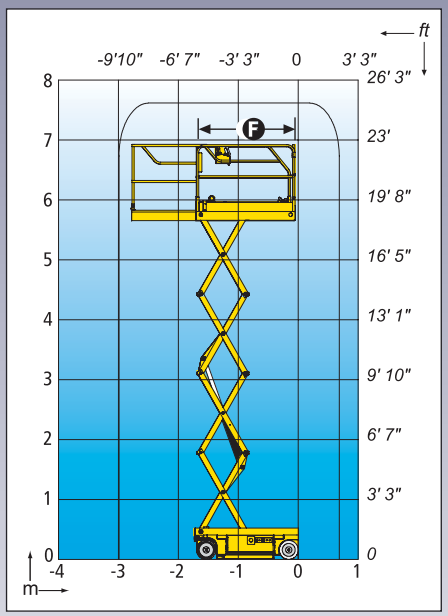

STANDARDNÍ VYBAVENÍ

- nešpinící pneumatiky
- rozšíření pracovního koše 0,92 m
- signalizace náklonu 2°
- 2 rychlosti pojezdu
- 2 hnací a řízená kola
- uvolnění hnacích motorů pro případné vlečení
- akumulátory 24 V – 4 x 6 V – 180 Ah
- nabíječka akumulátorů 30 A
- kontrolka stavu nabití akumulátorů
- počítadlo provozních hodin
- závěsná oka pro odtažení a pro jeřáb
- nouzové spouštění

ZVLÁŠTNÍ VYBAVENÍ A PŘÍSLUŠENSTVÍ

- zásuvka 230 V v pracovním koši
- světlomet na plošině
- varovný signál při jízdě
- ochrana proti přetížení koše

TECHNICKÉ ÚDAJE

	OPTIMUM 6	OPTIMUM 8
Pracovní výška	6,45 m	7,76 m
Výška podlahy pracovního koše	4,45 m	5,76 m
Možnost pojezdu do pracovní výšky	6,45 m	7,60 m
Max. nosnost koše	280 kg	230 kg
A Délka ve složeném stavu	1,73 m	
se schůdky	1,88 m	
B Šířka	0,76 m	
C Výška v přepravní poloze	1,91 m	2,00 m
Výška v přepravní poloze bez zábradlí	0,80 m	0,89 m
D Rozvor	1,38 m	
E Světlost podvozku	8 cm	
se spuštěnou ochranou proti překlopení	2,2 cm	
F x **G** Rozměry pracovního koše	1,65 m x 0,70 m	
Rozšíření pracovního koše	0,92 m	
Rychlost pojezdu	0,6 – 4,55 km/h	
Vnější poloměr otáčení	1,70 m	
Doba zvedání / spouštění	20 sec / 35 sec	23 sec / 32 sec
Max. stoupavost	25 %	
Sklonoměr	2°	
Řízení	proporcionální	
Akumulátory	180 Ah	
Pneumatiky bez otěru	celopryžové Dia 317	
Zásobník hydraulického oleje	18 l	
Celková hmotnost	1335 kg	1420 kg

Vydání 02/2006 - Copyright ® Pinguely - Haulotte - Vyhrazujeme si právo na změny technických údajů a fotografií obsažených v tomto dokumentu.

. . . Koncepce pro Vaši budoucnost
Rothlehner
pracovní plošiny

ROTHLEHNER pracovní plošiny s.r.o.
Mezi úvozy 2512/2a, 193 00 Praha 9
Tel./fax: +420 281 090 590/6
E-Mail: info@rothlehner.cz
Internet: www.rothlehner.cz