SAMOHYBNÁ SLOUPOVÁ PRACOVNÍ PLOŠINA

STAR 8/10

Vynikající manévrovatelnost ve stísněných prostorách

- Proporcionální řízení umožňuje plynulou a komfortní jízdu
- Malý vnější poloměr otáčení a citlivé manévrování
- Pohyblivé rameno koše umožňující lepší přístup k pracovišti (stranový dosah 3 m)

Optimální produktivita

- Schopná jízdy i v plně vysunutém stavu
- Malá celková hmotnost a tedy dlouhá provozní doba na jeden cyklus nabití akumulátorů

Robustní, spolehlivá plošina s jednoduchou údržbou

. . . Koncepce pro Vaši budoucnost

Rothlehner pracovní plošiny

www.rothlehner.cz

STAR 8 / STAR 10

SAMOHYBNÁ SLOUPOVÁ PRACOVNÍ PLOŠINA

Haulotte GROUP

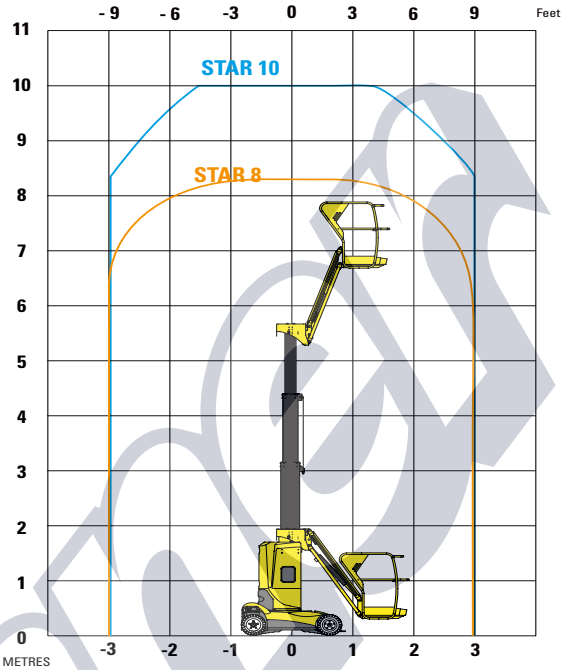

TECHNICKÉ VLASTNOSTI

	STAR 8	STAR 10
Pracovní výška	8,2 m	10,0 m
Výška podlahy pracovního koše	6,2 m	8,0 m
Stranový dosah	3,0 m	3,0 m
Maximální nosnost	200 kg	200 kg
D – Délka ve složeném stavu	2,7 m	2,7 m
B – Šířka ve složeném stavu	1,0 m	1,0 m
A – Výška ve složeném stavu	1,99 m	1,99 m
Převis	0 cm	0 cm
C – Rozvor	1,2 m	1,2 m
E – Světlá výška	10 cm	10 cm
Možnost pojezdu v maximální výšce do	6,2 m	8,0 m
Rychlost pojezdu	0,6 – 4,5 km/hod.	0,6 – 4,5 km/hod.
Vnější poloměr otáčení	1,88 m	1,88 m
Rozsah otoče	345°	345°
Rozsah vertikálního natočení	130° (+70/-60°)	130° (+70/-60°)
Oděruvzdorné pneumatiky	16 x 5 x 10,5	16 x 5 x 10,5
Sklon	3°	3°
Stoupavost	23 %	23 %
Objem nádrže hydraulického oleje	7,0 l	7,0 l
Akumulátory	24 V – 240 Ah	24 V – 240 Ah
Celková hmotnost	2610 kg	2735 kg

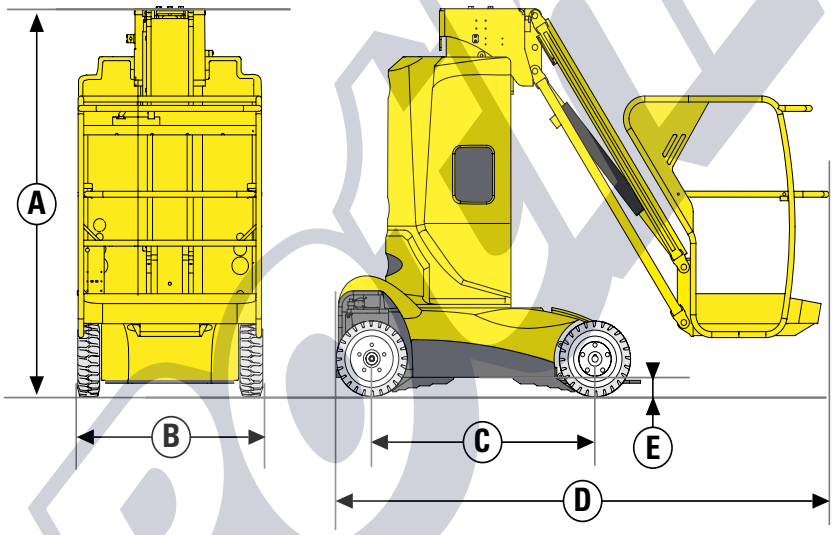

STANDARDNÍ VYBAVENÍ

- Elektromotor 24 V
- Akumulátor pohonu 24 V – 240 Ah
- Nabíječka akumulátorů 30 A
- Indikace stavu nabití
- Ochrana proti převrácení
- Proporcionální plynulé nastavení rychlosti
- 2 přední řízená kola
- 2 elektrické motory pro pohon vzadu
- Nešpinící pneumatiky
- Manuální uvolnění brzd
- Počítadlo provozních hodin
- 1 hnací a 1 řídicí náprava
- Houkačka v pracovním koši
- 2 nouzové vypínače nahoře/dole
- Automatické sledování zatížení v pracovním koši
- Čerpadlo pro nouzové spuštění
- Ovládací panely nahoře/dole
- Upevněný ovládací panel v pracovním koši
- 2 oka pro uchycení postroje
- Oka pro vlečení a jeřáb

VOLITELNÉ DOPLŇKY A PŘÍSLUŠENSTVÍ

- Zásuvka 230 V v pracovním koši
- Bezúdržbové akumulátory
- Centrální doplňování akumulátorů
- Varovný signál při pojezdu a zvedání
- Blikající výstražné světlo
- Pracovní světlomet
- Přípojka stlačeného vzduchu v koši
- Sada pro chladné povětrnostní podmínky
- Bio olej

Rothlehner

. . . Koncepce pro Vaši budoucnost
Rothlehner pracovní plošiny
ROTHLEHNER pracovní plošiny s.r.o., Mezi úvozy 2512/2a, 193 00 Praha 9
Tel./fax: +420 281 090 590, E-Mail: info@rothlehner.cz
Internet: www.rothlehner.cz